SCHEMA DE RACCORDEMENT BARRIERE ZT60/ZT64B7 AVEC ARMOIRE G1 PRO

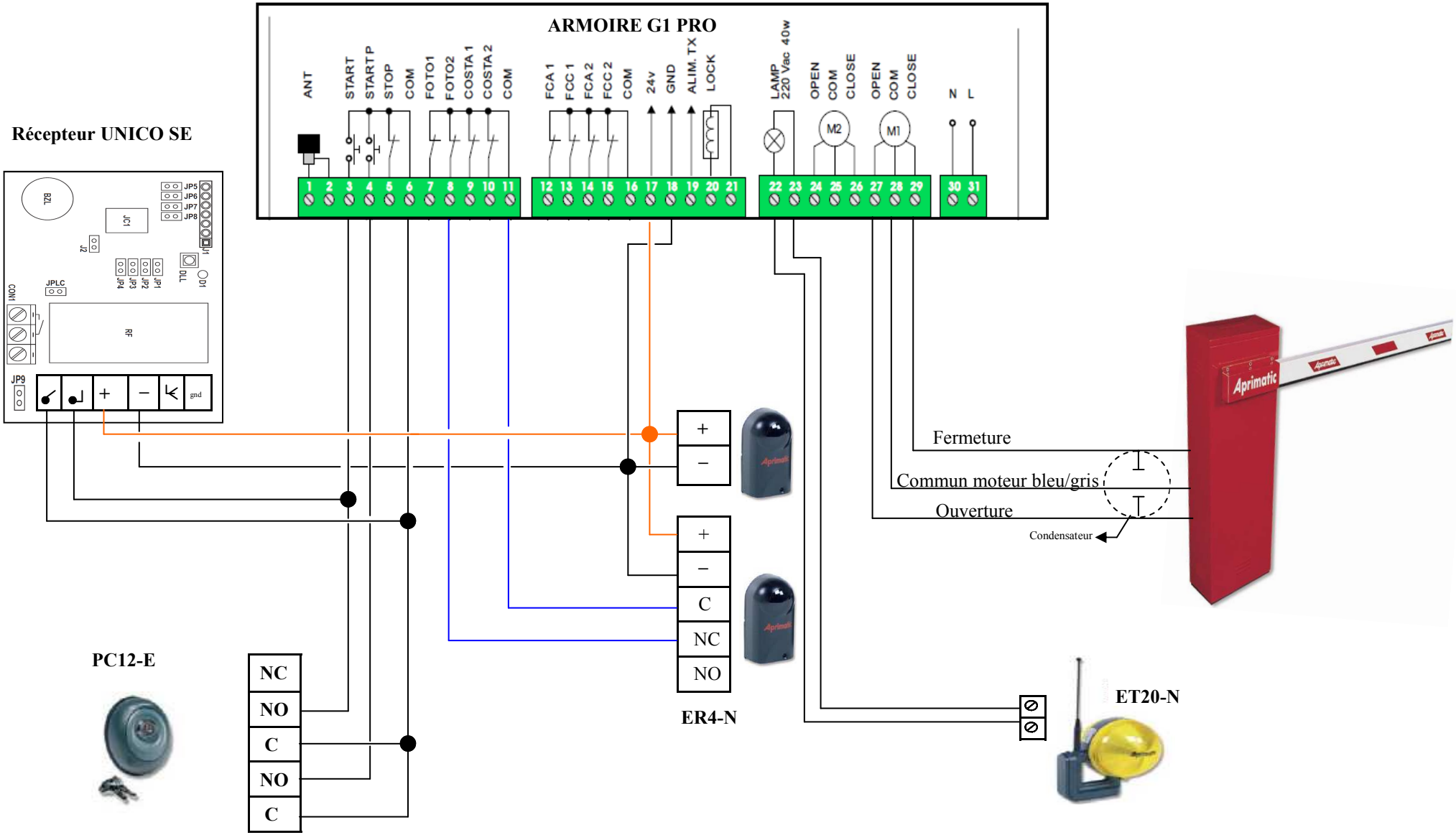

EVICOM

Aprimatic
LE CHAMPION DE L'AUTOMATISME