SCA-80-212

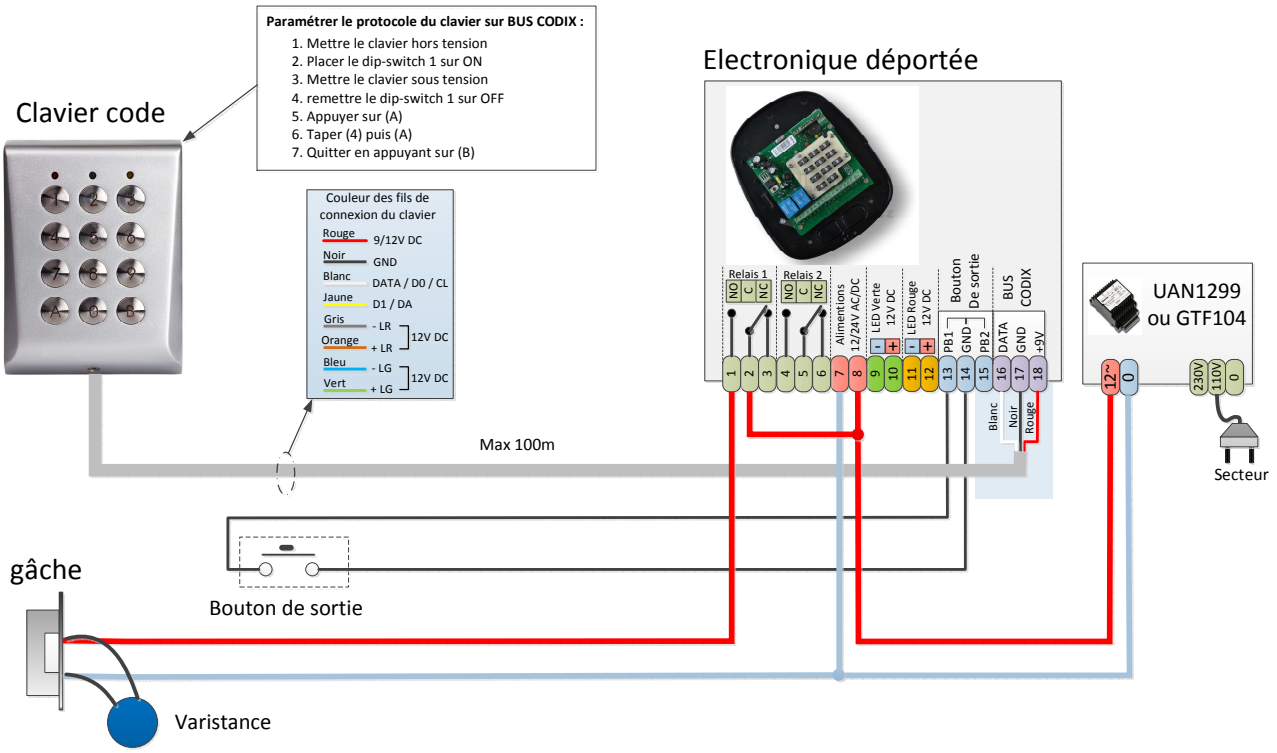

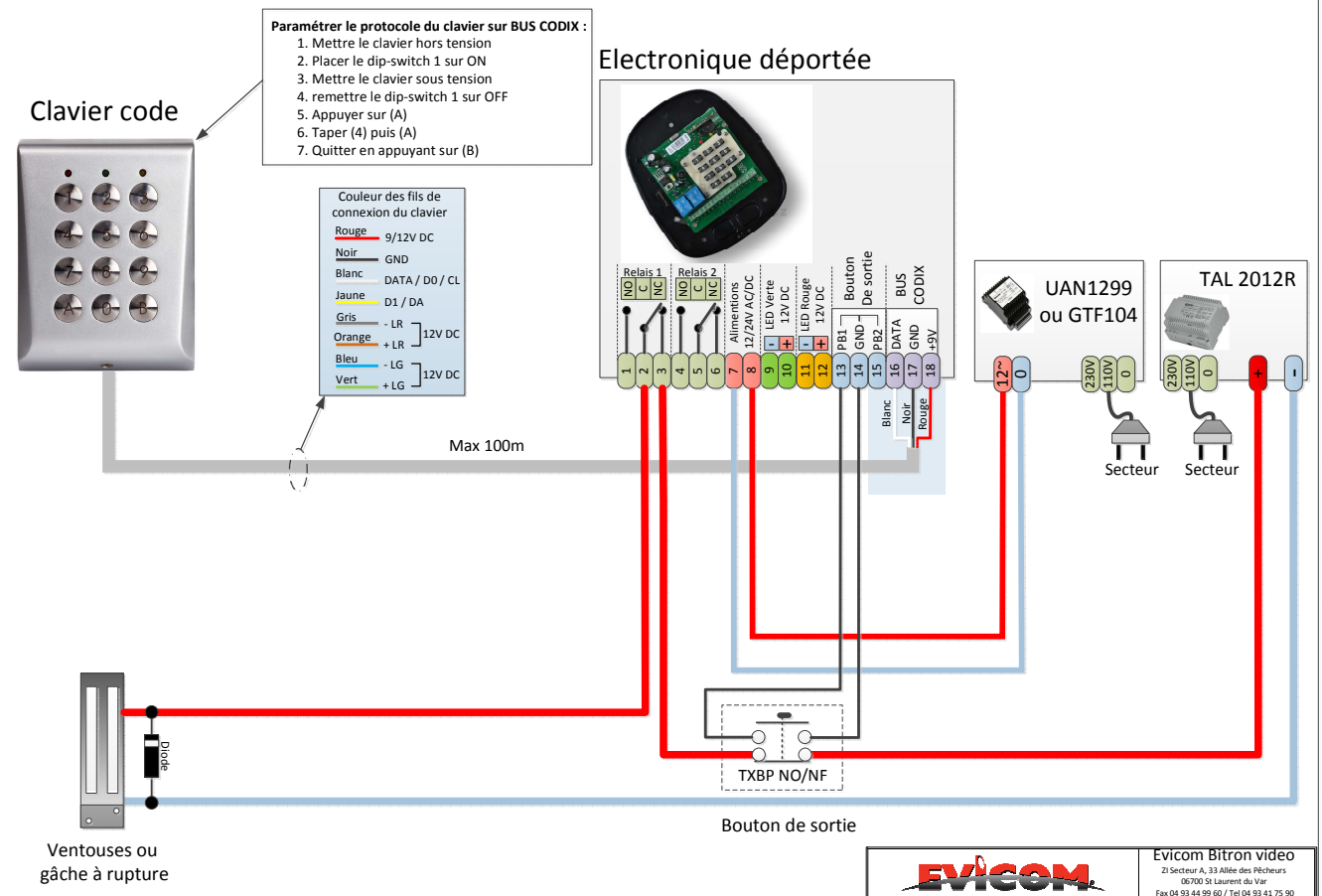

EVICOM
Evicom Bitron video
ZI Secteur A, 33 Allée des Pêcheurs
06700 St Laurent du Var
Fax 04 93 44 99 60 / Tel 04 93 41 75 90

Titre :
Clavier code TSEC500 avec gâche ou ventouse

Plan N° : SCA-80-212

Dessiné par : Nicolas Beaussy
Date : 06/03/2012